Produktkategorie:	38
Art.-Nr.:	GT-HB0005-500X

Hochleistungs-High Bay,flüssiggekühlt - 500 Watt

Hochleistungs-Hallentiefstrahler mit Flüssigkühlung

Die energiesparende, wartungsfreie und langlebige Alternative zu Metalldampf- oder Quecksilberdampflampen.

- Für Fertigungs-, Fabrik-, Sporthallen und Gebäude mit hoher Deckenhöhe.
- Sofort volle Lichtstärke.
- Spezieller Schirm für maximale Lichtausbeute.
- Aktivkühlung durch Kühlmittel in Kupferleitungen.
- Kein Flackern, kein Stroboskop Effekt.
- Bis zu 68 % Stromkosten sparen.
- IP 65 für Innen- und Außeneinsatz

Verbaut sind hochwertige Meanwell-Trafos. Aktive Kühlung in Kupferleitungen. Durch das Kühlmittel befinden sich die LEDs immer im optimalen Temperaturbereich. Direkter Ersatz für die 1000 Watt HQI, Erhältlich mit 60° Schirm (gerichtetes Licht) oder 110° Schirm (breitere Abstrahlung).

Stoß- und Vibrationsunempfindlich. CE- und RoHs-konform, frei von Quecksilber und Blei.

Produktdetails

LED - Leistung in Watt	500
Systemleistung in Watt	505
Lumen pro Watt	100
Volt	85 -265 V / 50-60 Hz
Abmessungen in mm	374 x 374 x 448
Anzahl der LEDs	280
LED Typ	Cree XBD2525
Ø Lebensdauer in Std	50000
Lichtfarbe	Tageslichtweiß/Kaltweiß
Lichtstrom in Lumen	44000
Material	Aluminium
Einsetzbar bei Temperaturen von (°C)	-50° bis +75°
Abstrahlwinkel (in Grad)	60° oder 110°
Farbwiedergabe (Zahl)	Ra > 80
Garantie in Monaten	36
Zertifikate	RoHs, CE
Gehäuse	Aluminium + Glas
Gewicht	ca. 12 kg
Lumen Flux (in Lumen)	44000
Farbtemperatur in Kelvin	6000-7000 K
LED Hersteller	Cree
Schutzart	IP65

Lichtpunkthöhe in Metern	10	15	20	25	30
Lux (mittig gemessen)	460	205	115	74	51
Durchmesser beleuchtete Fläche in Meter	11,2	16,7	22,3	27,9	33,5

Maße für Ausführung mit 60° Grad-Schirm

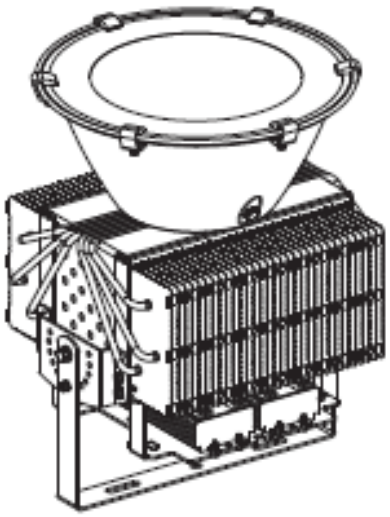

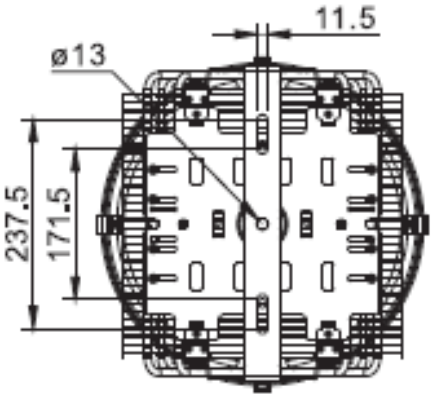
11.5
ø13
237.5
171.5

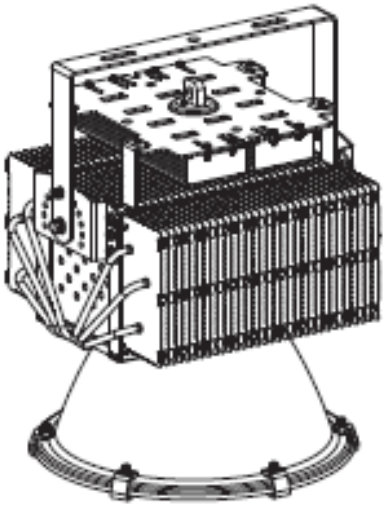

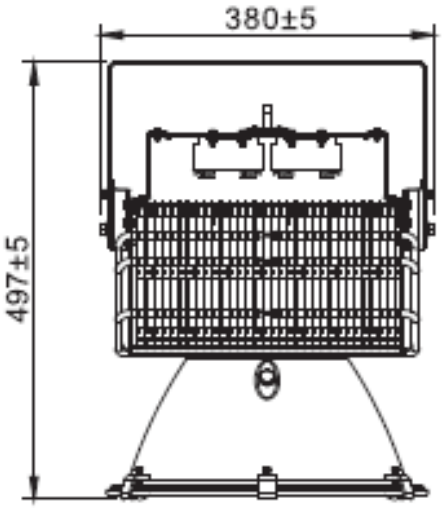
380±5
497±5

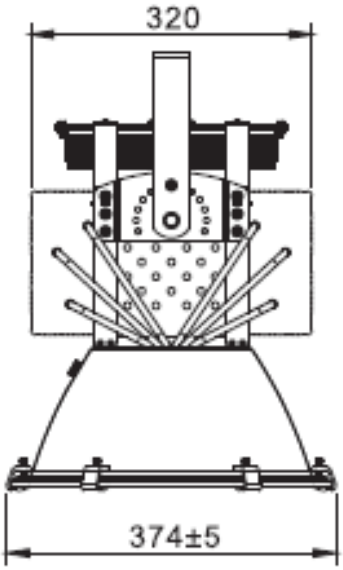
320
374±5

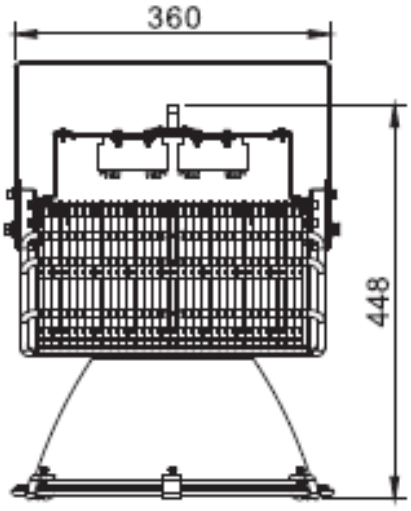
360
448

Ip65

Ip65

Ip65