Produktkategorie:	38
Art.-Nr.:	GT-HB0006-150X

Hochleistungs-High Bay - 150 Watt

Hochleistungs-Hallentiefstrahler

Die energiesparende, wartungsfreie und langlebige Alternative zu Metalldampf- oder Quecksilberdampflampen.

- Für Fertigungs-, Fabrik-, Sporthallen und Gebäude mit hoher Deckenhöhe.
- Sofort volle Lichtstärke.
- Spezieller Schirm für maximale Lichtausbeute.
- Spezialkühlung der LEDs durch Kupferleitungen und maximalen Kühlkörper.
- Kein Flackern, kein Stroboskop Effekt.
- Bis zu 68 % Stromkosten sparen.
- IP 65 für Innen- und Außeneinsatz

Verbaut sind Meanwell-Trafos mit großer Leistungsreserve.

Durch die spezielle Kühlung befinden sich die LEDs immer im optimalen Temperaturbereich. Dadurch erhöht sich die Lebensdauer enorm. Direkter Ersatz für die 400 Watt HQL oder 250 Watt HQI, Erhältlich mit 60° Schirm (gerichtetes Licht) oder 110° Schirm (breitere Abstrahlung).

Stoß- und Vibrationsunempfindlich. CE- und RoHs-konform, frei von Quecksilber und Blei.

Produktdetails

Leistungsaufnahme inkl. Elektronik in Watt	155
LED - Leistung in Watt	150
Lumen pro Watt	100
Volt	85 - 265 V /50-60Hz
Abmessungen in mm	374 x 374 x 410
Anzahl der LEDs	90
LED Typ	Cree XBD
Ø Lebensdauer in Std	50000
Lichtfarbe	Tageslichtweiß/Kaltweiß
Lichtstrom in Lumen	15000
Material	Aluminium
Einsetzbar bei Temperaturen von (°C)	-50° bis +75°
Abstrahlwinkel (in Grad)	60° oder 110°
Farbwiedergabe (Zahl)	Ra > 80
Garantie in Monaten	36
Zertifikate	RoHs, CE
Gewicht	ca. 7 kg
Lumen Flux (in Lumen)	15000
Farbtemperatur in Kelvin	6000-7000 K
LED Hersteller	Cree
Schutzart	IP65

Lichtpunkthöhe in Metern	5	10	15	20	25
Lux (mittig gemessen)	701	175	78	43	28
Durchmesser beleuchtete Fläche in Meter	5,44	10,89	16,34	21,8	27,24

 © P&V Kleinschwärzer, Upfkofen 28, 84066 Mallersdorf, e-mail: info@industrie-led.eu, tel: 09451 – 94 39 68

Maße für Ausführung mit 60° Grad-Schirm

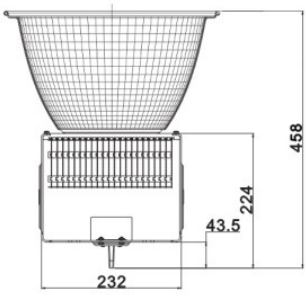

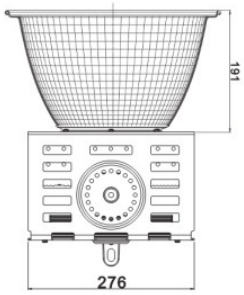

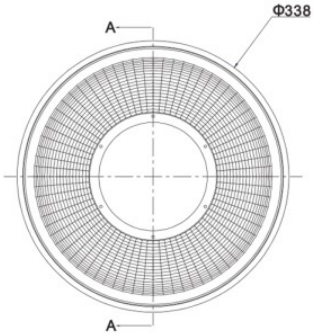

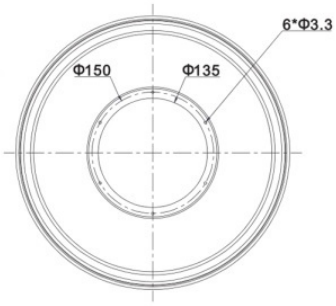

Maße für Ausführung mit 110° Grad-Schirm

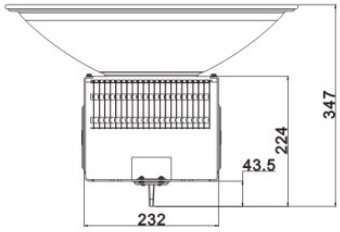

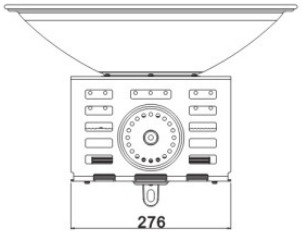

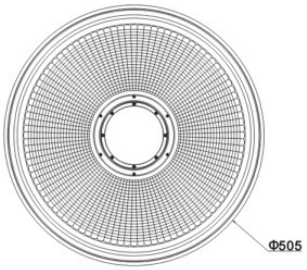

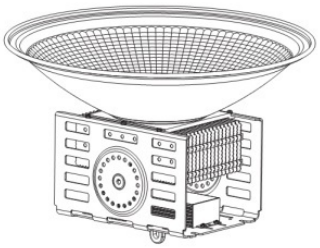

+

+